UI-6230SE-C-HQ Rev.3 (AB.0010.1.63300.24)

단종
이 모델은 단종되었습니다.

사양

센서

센서 타입	CCD 컬러
셔터	Global Shutter
센서 특성	선형의
판독 모드(Readout mode)	프로그레시브 스캔(Progressive scan)
픽셀 등급	0.8 MP
해상도	0.79 Mpix
해상도 (h x v)	1024 x 768 픽셀
종횡비	4:3
ADC	12 bit
색 심도(카메라)	12 bit
광학 센서 등급	1/3""
광학 영역	4.762 mm x 3.571 mm
광학 센서 대각선	5.95 mm (1/2.69")
픽셀 크기	4.65 µm
제조사	Sony
센서 모델	ICX204AK
게인(마스터/RGB)	7.6x/4x
AOI 수평	동일한 프레임 레이트
AOI 수직	프레임 레이트 증가
AOI 이미지 너비/단차 너비	16 / 4
AOI 이미지 높이/단차폭	120 / 2
AOI 위치 그리드(수평/수직)	2 / 2
수평 비닝	동일한 프레임 레이트
수직 비닝	프레임 레이트 증가
비닝 방법	모노
비닝 요소	2 / 3 / 4
수평 서브샘플링	-
수직 서브샘플링	-
서브샘플링 방법	-
서브샘플링 요소	-

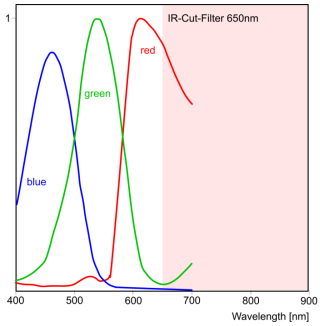

IDS Imaging Development Systems GmbH
Dimbacher Str. 10 · 74182 Obersulm · Germany · Phone +49 7134 96196-0 · E-mail info@ids-imaging.com

모델

픽셀 클럭 범위	10 MHz - 40 MHz
프레임 레이트 프리런 모드	40
프레임 레이트 트리거(최대)	40
노출 시간(최소 - 최대)	0.023 ms - 120000 ms
전력 소비	0 W - 0 W
이미지 메모리	60 MB
특별한 특징들	오버랩 트리거

주변 조건들

아래 주어진 온도 값들은 카메라 하우징의 외부 장치 온도를 나타냅니다.

동작 중 장치 온도	0 °C - 55 °C / 32 °F - 131 °F
보관 중 장치 온도	-20 °C - 60 °C / -4 °F - 140 °F
습도(상대, 비응축)	20 % - 80 %

커넥터들

인터페이스 커넥터
I/O 커넥터
전력 공급

핀 할당 I/O 커넥터

1	접지 (GND)
2	전력 공급 장치 (VCC)
3	옵토커플러 있는 트리거 입력 (-)
4	옵토커플러 있는 트리거 입력 (+)
5	옵토커플러 있는 플래시 출력 (+)
6	옵토커플러 있는 플래시 출력 (-)

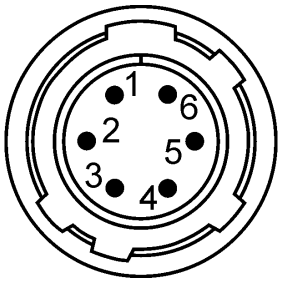

카메라 후면보기

디자인

렌즈 마운트	C-마운트
IP 코드	IP30
치수 H/W/L	34.0 mm x 44.0 mm x 56.8 mm
무게	113 g

IDS Imaging Development Systems GmbH
Dimbacher Str. 10 · 74182 Obersulm · Germany · Phone +49 7134 96196-0 · E-mail info@ids-imaging.com

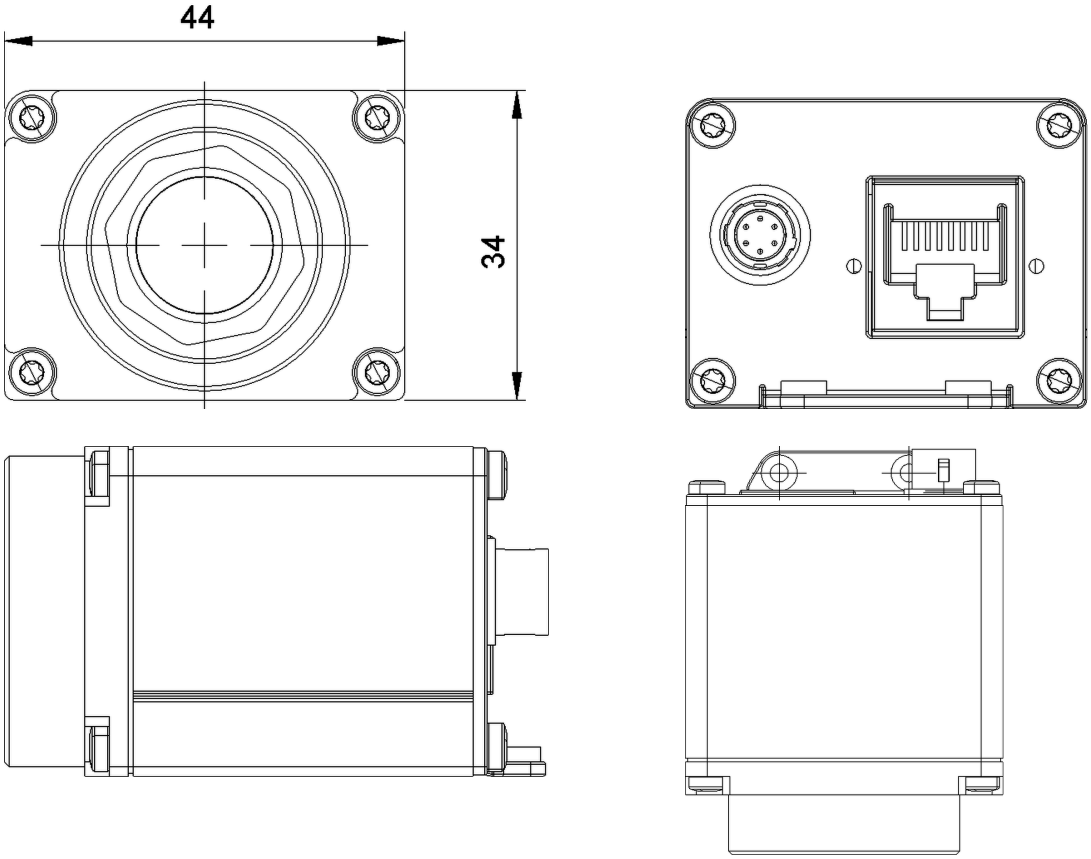

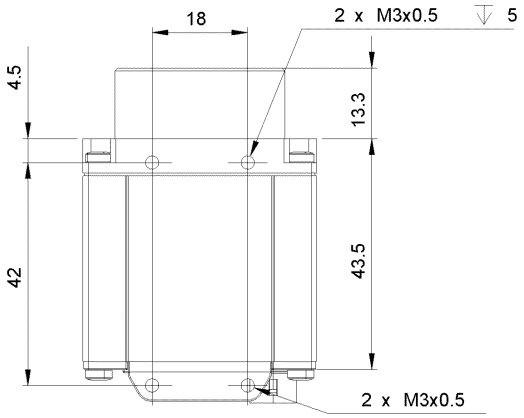

IDS Imaging Development Systems GmbH
Dimbacher Str. 10 · 74182 Obersulm · Germany · Phone +49 7134 96196-0 · E-mail info@ids-imaging.com